高耐久性工業用圧力センサ
電圧又は電流出力
メートル又はポンドモデル

デュアル½ 及び¼ NPT ネジ

4 - 20 mA, 0 - 5Vdc 又は 0 - 10 Vdc出力
0-10～ 0-30,000 psi-ポンドモデル
0-0.7～ 0-400 bar-メートルモデル

1 bar = 14.5 psi = 0.1 MPa
1 kg/cm² = 14.22 psi
1 atmosphere = 14.7 psi = 29.93 inHg = 760.2 mmHg = 1.014 bar

PX51/PXM51 シリーズ

NIST CE
標準

ポンドモデル
PX51T0-100G

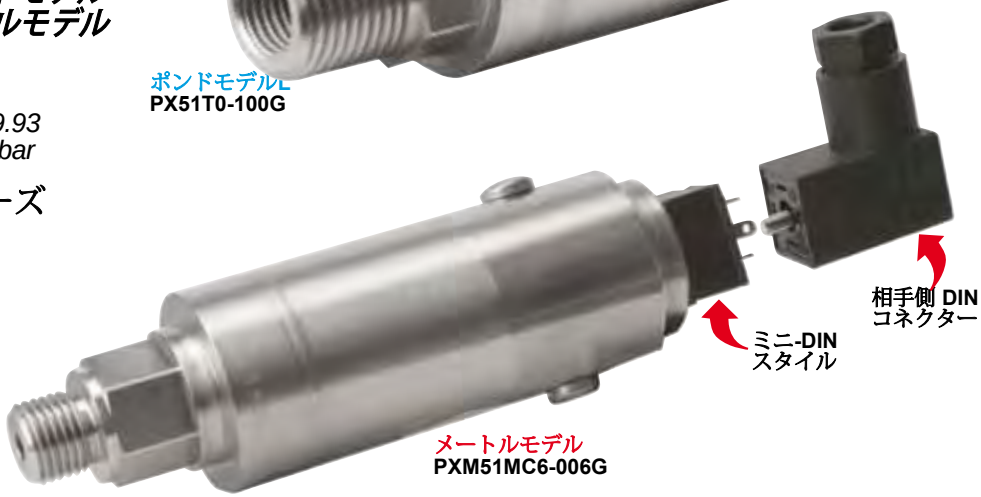

メートルモデル
PXM51MC6-006G

- **頑丈な厚膜センサ素子**
- **全ステンレス鋼構造**
- **厳しい環境用シール ケース**

オメガのPX51シリーズは、高精度で頑丈な圧力センサです。

それらの封止、全ステンレス鋼構造は、PX51を厳しい環境に適応します。

PX51はゲージ、絶対、シールドゲージ圧のモデルで利用可能です。

3 m PVC絶縁シールドケーブルが標準です、また、ツイストロック・スタイル・コネクタも利用可能です。

増幅された電圧と電流出力の広い選択は、PX51を工業用圧力センサとして融通のあるものにします。

仕様

出力/電源電圧

4 ～ 20 mA 又は 0 ～ 5 Vdc出力: 10 ～ 32 Vdc 最大
0 ～ 10 Vdc 出力: 16 ～ 32 Vdc 最大

精度 (直線性とヒステリシスと再現合計): ±0.25% FS

トランスデューサー本体と各線間の最小抵抗: 100 MΩ @ 50 Vdc

ポテンショメータ付で零点とスパン調節可能: ±10% FS

ポテンショメータ無で零点とスパン設定 : ±0.5% 代表値 ±1%最大

補償温度範囲: 16 ～ 71°C
零点シフト: 0.010%FS/℃
スパンシフト: 0.006% 読み/℃

動作温度範囲 -40 ～ 104°C

接液部材料: 17-4 ステンレス鋼

EMC 対応: 30 m の ケーブル迄

EN 61326-1:2006
EN 61326-2-3:2006 Industrial levels

電気接続 (PTIH-10-6P ツイストロックコネクターに対して): PT06F10-6S (別売り)

公称寸法: mm (ｲﾝﾁ)

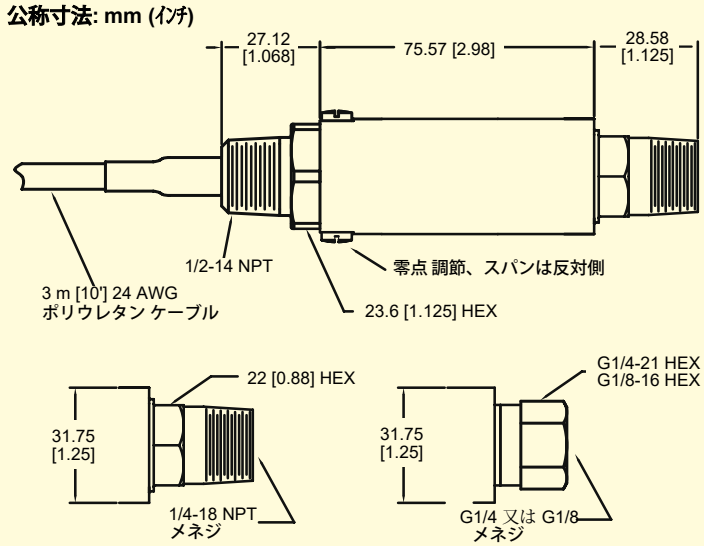

配線コード		4 ～ 20 mA	0 ～ 5 Vdc	0 ～ 10 Vdc
ケーブル	黒	電源 (-)	電源 (-)	電源 (-)
	白	―	出力 (+)	出力 (+)
	緑	ケース	出力 (-)	出力 (-)
	赤	電源 (+)	電源 (+)	電源 (+)
ツイストロック 電気 ピン配置	ピン A	電源 (+)	電源 (+)	電源 (+)
	ピン B	電源 (-)	電源 (-)	電源 (-)
	ピン C	無接続	出力 (+)	出力 (+)
	ピン D	無接続	出力 (-)	出力 (-)
	ピン E	ケース	無接続	無接続
	ピン F	無接続	無接続	無接続
M12 電気 ピン配置	ピン 1	電源 (+)	電源 (+)	電源 (+)
	ピン 2	電源 (-)	電源 (-)	電源 (-)
	ピン 3	無接続	出力 (+)	出力 (+)
	ピン 4	ケース	出力 (-)	出力 (-)
ミニ-DIN 電気 ピン配置	ピン 1	電源 (+)	電源 (+)	電源 (+)
	ピン 2	電源 (-)	電源 (-)	電源 (-)
	ピン 3	無接続	出力 (+)	出力 (+)
	ピン 4	ケース	出力 (-)	出力 (-)

ご注意: 0～5 Vdc と 0～10 Vdc タイプでは、出力 (-) は 電源 (-)に接続されています。

電気端末スタイル
ポンドと メートル モデルの両方に対して

コード

0

3 m ケーブル (標準)
½ NPT コンジット付

1

PTIH-10-6P ツイスト
ロック コネクター

5

M12 コネクター

コード

6

ミニ DIN コネクター

GW

防水ケーブル
1/2 NPT コンジット付

高耐久性 工業用圧力センサ

ポンド モデルカスタム 構成

PX51 シリーズ

圧力ポート [1]

- **C** = ¼-18 NPT-M
- **D** = ¼-18 NPT-F
- **T** = デュアル ½-14 NPT オネジ ¼-18 NPT メネジ
- **K** = 7⁄16-20 UNF-F
- **J** = 7⁄16-20 UNF-M
- **S** = ¼ HP 管継手 (≥10,000 psi 範囲)

電気 接続 [2]

- **0** = 3 m 皮むきケーブル, ½ NPT コンジット付
- **1** = PTIH-10-6P ツイストロック 6ピン コネクター
- **5** = M12 コネクター
- **6** = ミニ DIN コネクター
- **GW** = 防水 ケーブル ½ NPT コンジット付

—

範囲 (psi) [3]

010, 015, 020, 025, 030, 050, 075, 100, 200, 300, 500, 750, 1K, 1.5K, 2K, 2.5K, 3K, 3.5K, 5K, 7.5K, 10K†, 15K†, 20K†, 30K†

基準 [4]

A,G,SG

出力 [5]

- **I** = 4 ～ 20 mA 出力
- **5V** = 0 ～ 5 Vdc 出力
- **10V** = 0 ～ 10 Vdc 出力

A = 絶対圧
G = ゲージ圧
SG = シールゲージ圧

オプション [6]

- **(コード無し)** = ポテンショメータ標準
- **NP** = ポテンショメータ無

† = タイプ "S" 圧力 ポート; ¼" HP 管継手で供給されます。

カスタム構成を注文するために:

1. 圧力 ポートを選択
2. 電気 接続を選択
3. 圧力 範囲を選択
4. 圧力基準を選択 - 絶対, ゲージ 又は シールゲージ
5. 出力を選択
6. オプションを選択

*注文例: **PX51T1-100GI,** 100 psi ゲージ 圧力 センサ, デュアル ½-14 NPT オネジ ¼-18 NPT メネジ と **PTIH-10-6P** コネクター, 4 ～ 20 mA 出力 **PT06F10-6S,** 相手側 コネクター (別売り). **PX51T0-1KSGI,** 1000 psi シールゲージ 圧力 センサ, デュアル ½-14 NPT オねじ ¼-18 NPT メネジ及び 3 m ケーブル, 4 ～ 20 mA 出力*

メートル モデル カスタム構成

PXM51 シリーズ

圧力ポート [1]

- **MA** = G⅛B オネジ
- **MB** = G⅛B メネジ
- **MC** = G¼B オネジ
- **MD** = G¼B メネジ

電気接続 [2]

- **0** = 3 m ケーブル (標準) ½ NPT コンジット付
- **1** = PTIH-10-6P ツイストロック 6 ピン コネクター
- **5** = M12 コネクター
- **6** = ミニ DIN コネクター
- **GW** = 防水ケーブル ½ NPT コンジット付

—

範囲 (BAR) [3]

0.7, 001, 1.60, 2.50, 004, 006, 010, 016, 025, 040, 060, 100, 160, 250, 400

10 bar = 1 MPa

基準 [4]

A,G,SG

出力 [5]

- **I** = 4 ～ 20 mA 出力
- **5V** = 0 ～ 5 Vdc 出力
- **10V** = 0～ 10 Vdc 出力

A = 絶対圧
G = ゲージ圧
SG = シールゲージ圧

オプション [6]

- **コード無し** = ポテンショメータ標準
- **NP** = ポテンショメータ無し

カスタム構成品を注文するために:

1. 圧力 ポートを選択
2. 電気 接続を選択
3. 圧力 範囲を選択
4. 圧力基準を選択- 絶対 ゲージ 又は シールゲージ
5. 出力を選択
6. オプションを選択

*注文例: **PXM51MB0-010SGI,** 10 bar シール ゲージ 圧力 センサ, G1⁄8B メス 圧力 ポート 及び 3 m ケーブル, 4 ～ 20 mA 出力*
***PXM51MD1-010AI,** 10 bar 絶対 圧力 センサ,G1⁄8B メス 圧力 ポート 及び PTIH-10-6P コネクター , 4 ～ 20 mA出力*

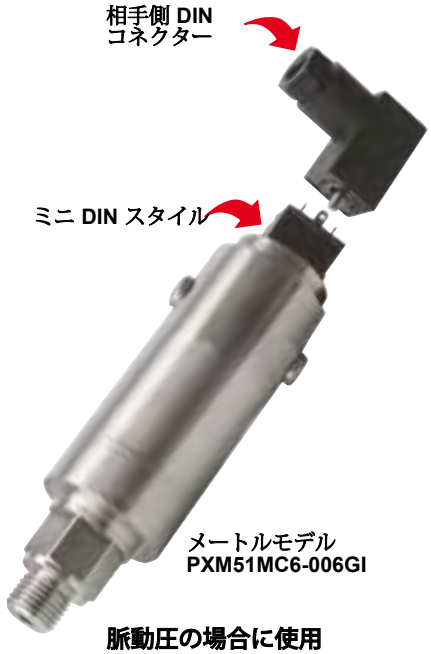

脈動圧の場合に使用

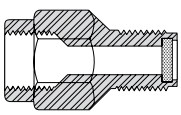

1/4 NPT 圧力 スナバー:

PS-4G = ガス
PS-4E = 軽油
PS-4D = 高密度液体

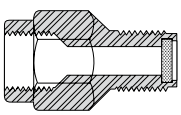

G¼ 圧力 スナバー:

PS-4G-MG = ガス
PS-4E-MG = 軽油
PS-4D-MG = 高密度液体

ポンドモデル

ご注文方法

範囲		型番	対応デジタル表示器
絶対圧 (その他の範囲も可能)			
0 ～ 15 psi	0 ～ 1.0 bar	**PX51T[*]-015A[**]**	DP41-B, iシリーズ
0 ～ 25 psi	0 ～ 1.4 bar	**PX51T[*]-025A[**]**	DP41-B, iシリーズ
0 ～ 30 psi	0 ～ 2.1 bar	**PX51T[*]-030A[**]**	DP41-B, iシリーズ
0 ～ 50 psi	0 ～ 3.4 bar	**PX51T[*]-050A[**]**	DP41-B, iシリーズ
ゲージ圧 (シールゲージ圧も可能です)			
0 ～ 10 psi	0 ～ 0.69 bar	**PX51T[*]-010G[**]**	DP41-B, iシリーズ
0 ～ 15 psi	0 ～ 1.0 bar	**PX51T[*]-015G[**]**	DP41-B, iシリーズ
0 ～ 20 psi	0 ～ 1.4 bar	**PX51T[*]-020G[**]**	DP41-B, iシリーズ
0 ～ 30 psi	0 ～ 2.1 bar	**PX51T[*]-030G[**]**	DP41-B, iシリーズ
0 ～ 50 psi	0 ～ 3.4 bar	**PX51T[*]-050G[**]**	DP41-B, iシリーズ
0 ～ 75 psi	0 ～ 5.2 bar	**PX51T[*]-075G[**]**	DP41-B, iシリーズ
0 ～ 100 psi	0 ～ 6.9 bar	**PX51T[*]-100G[**]**	DP41-B, iシリーズ
0 ～ 200 psi	0 ～ 13.8 bar	**PX51T[*]-200G[**]**	DP41-B, iシリーズ
0 ～ 300 psi	0 ～ 20.7 bar	**PX51T[*]-300G[**]**	DP41-B, iシリーズ
0 ～ 500 psi	0 ～ 34.5 bar	**PX51T[*]-500G[**]**	DP41-B, iシリーズ
0 ～ 750 psi	0 ～ 51.7 bar	**PX51T[*]-750G[**]**	DP41-B, iシリーズ
0 ～ 1000 psi	0 ～ 68.9 bar	**PX51T[*]-1KG[**]**	DP41-B, iシリーズ
0 ～ 1500 psi	0 ～ 103 bar	**PX51T[*]-1.5KG[**]**	DP41-B, iシリーズ
0 ～ 2000 psi	0 ～ 138 bar	**PX51T[*]-2KG[**]**	DP41-B, iシリーズ
0 ～ 3500 psi	0 ～ 241 bar	**PX51T[*]-3.5KG[**]**	DP41-B, iシリーズ
0 ～ 5000 psi	0 ～ 345 bar	**PX51T[*]-5KG[**]**	DP41-B, iシリーズ
0 ～ 7500 psi	0 ～ 517 bar	**PX51T[*]-7.5KG[**]**	DP41-B, iシリーズ
0 ～ 10,000 psi	0 ～ 689 bar	**PX51S[*]-10KG[**]**	DP41-B, iシリーズ
0 ～ 15,000 psi	0 ～ 1034 bar	**PX51S[*]-15KG[**]**	DP41-B, iシリーズ
0 ～ 20,000 psi	0 ～ 1379 bar	**PX51S[*]-20KG[**]**	DP41-B, iシリーズ
0 ～ 30,000 psi	0 ～ 2068 bar	**PX51S[*]-30KG[**]**	DP41-B, iシリーズ

圧力 5点 NIST トレーサブル校正付。
***[*]** =3 mケーブルに対して **"0"**、ツィスト ロック 6ピンコネクターに対して **"1"**、M12 コネクターに対して **"5"**、ミニD コネクターに対して **"6"**、防水ケーブルに対して**"GW"**を挿入する 。*
***[**]** = 4～ 20 mA出力に対して **"I"**を、 0～ 5 Vdc 出力に対して **" 5V"**を、 0～ 10 Vdc出力に対して "10V" を挿入する。*
***ご注意:** ポテンショメータ付標準構成に対して接尾辞は必要ありません。ポテンショメータ無の場合は **"NP"**接尾辞 を追加します。*
***注文例 : PX51S0-010G5V** 10 psi ゲージ圧力センサ、 0 ～ 5 Vdc 出力、 3 m ケーブル付。*

メートルモデル

注文

G¼ オス 圧力 接続, ケーブル 又は コネクター モデル

範囲		型番	対応表示メータ
ゲージ 圧			
0 ～ 0.7 bar	0 ～ 10 psi	**PXM51MC[*]-0.7G[**]**	DP41-B, iシリーズ
0 ～ 1 bar	0 ～ 15 psi	**PXM51MC[*]-001G[**]**	DP41-B, iシリーズ
0 ～ 1.60 bar	0 ～ 23 psi	**PXM51MC[*]-1.60G[**]**	DP41-B, iシリーズ
0 ～ 2.50 bar	0 ～ 36 psi	**PXM51MC[*]-2.50G[**]**	DP41-B, iシリーズ
0 ～ 4 bar	0 ～ 58 psi	**PXM51MC[*]-004G[**]**	DP41-B, iシリーズ
0 ～ 6 bar	0 ～ 87 psi	**PXM51MC[*]-006G[**]**	DP41-B, iシリーズ
0 ～ 10 bar	0 ～ 145 psi	**PXM51MC[*]-010G[**]**	DP41-B, iシリーズ
0 ～ 16 bar	0 ～ 232 psi	**PXM51MC[*]-016G[**]**	DP41-B, iシリーズ
0 ～ 25 bar	0 ～ 363 psi	**PXM51MC[*]-025G[**]**	DP41-B, iシリーズ
0 ～ 40 bar	0 ～ 580 psi	**PXM51MC[*]-040G[**]**	DP41-B, iシリーズ
0 ～ 60 bar	0 ～ 870 psi	**PXM51MC[*]-060G[**]**	DP41-B, iシリーズ
0 ～ 100 bar	0 ～ 1450 psi	**PXM51MC[*]-100G[**]**	DP41-B, iシリーズ
0 ～ 160 bar	0 ～ 2321 psi	**PXM51MC[*]-160G[**]**	DP41-B, iシリーズ
0 ～ 250 bar	0 ～ 3626 psi	**PXM51MC[*]-250G[**]**	DP41-B, iシリーズ
0 ～ 400 bar	0 ～ 5802 psi	**PXM51MC[*]-400G[**]**	DP41-B, iシリーズ

圧力5点 NIST トレーサブル校正付。メートルモデルの圧力ポートは G¼B オネジです。
***[*]** = 3 mケーブルに対して "0"、ツィスト ロック 6ピンコネクターに対して **"1"**、 M12コネクターに対して **"5"**、ミニ DINコネクターに対して **"6"**を、防水ケーブルに対して **"GW"**を挿入する。*
*シールゲージを注文する場合は**"G"**を**"SG"**に置き換える。*
*絶対圧を注文する場合は**"G"**を**"A"**に置き換える。*
***[**]** = 4～ 20 mA 出力に対して **"I"**を、0～ 5 Vdc出力に対して **"5V"**を、0～ 10 Vdc出力に対して **"10V"**を挿入する。**ご注意:** ポテンショメータ付標準構成に対して接尾辞は必要無く、ポテンショメータ無の場合は **"NP"**接尾辞 を追加します。*
***注文例 : PXM51MC6-25GI,** 25 bar ゲージ圧センサ、G ¼ オネジ、ミニ DIN コネクター、 4～ 20 mA 出力。*
***PXM51MD0-1.60AI,** 1.6 bar 絶対圧センサ、G ¼ メネジ、 3 m ケーブル、4～ 20 mA 出力。*

販売: 株式会社パシフィック　テクノロジー　〒273-0005千葉県船橋市本町6-18-5アサヒ船橋ビル602
TEL: 047-426-1650　FAX: 047-426-1652　E-mail: sales@pac-tech.com　ホームページ: www.pac-tech.com

ご注意:記載の仕様等はご通知無く改定されます。2017.10.2.