タイプ UPJ /SPJ パネルジャック

すべてのミニチュア(小型 SMPW)熱電対コネクターと標準オス型(OSTW)熱電対コネクター に適合
ガラス入りナイロン 耐熱温度-29～180°C
スナップイン.　　SPJはUPJになります

新しい業界標準! 1つのコネクターに 2つ!

SPJ-CAP、余分なダストキャップ、12個入り

アルミパネル付もあります
タイプSJP

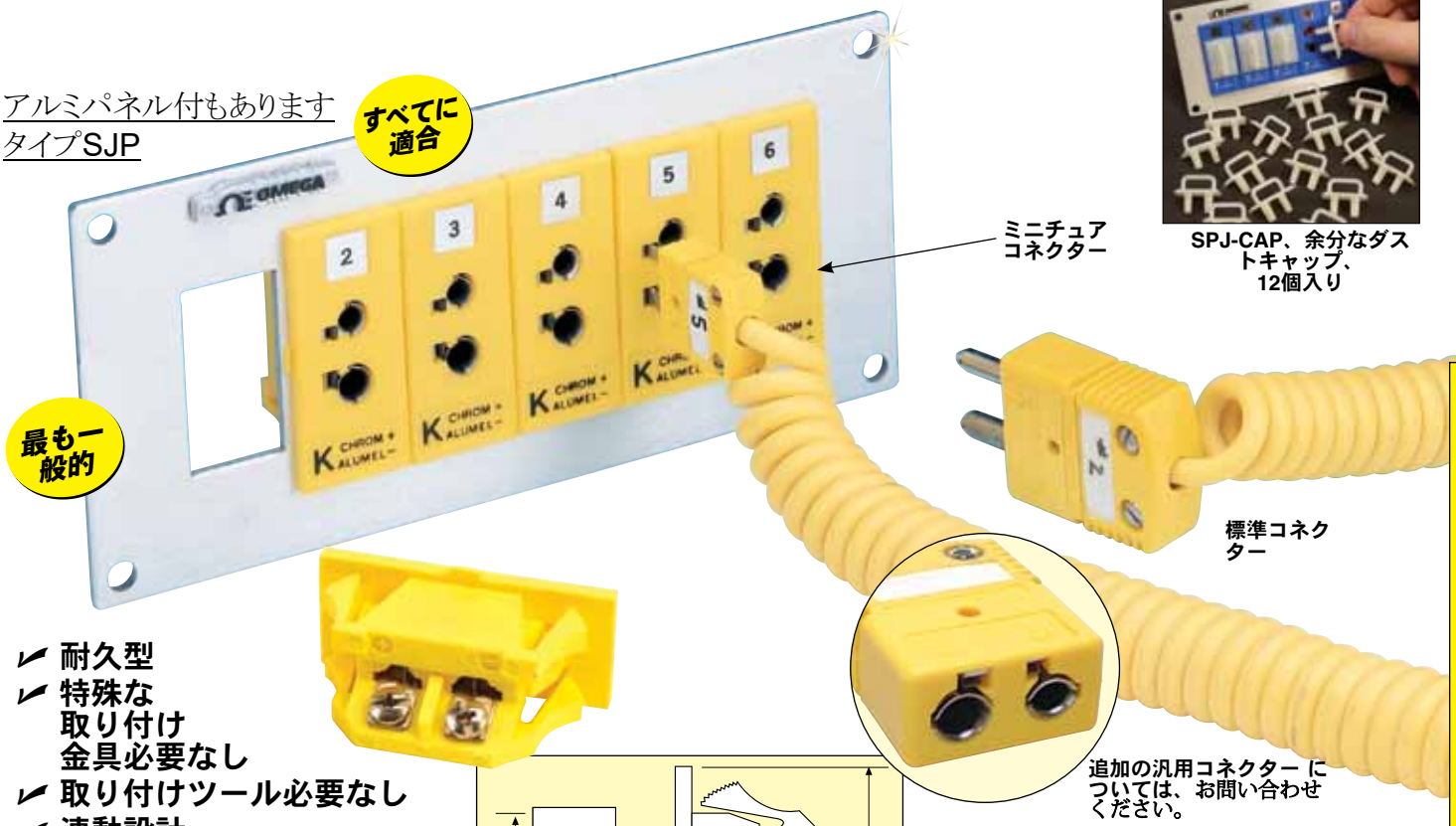

- 耐久型
- 特殊な取り付け金具必要なし
- 取り付けツール必要なし
- 連動設計
- コンビネーションフィリップス/スロットネジ
- カラーコード
- 番号付き、再使用可能
- 最大14 AWGサイズまでの標準またはソリッドワイヤーを受け入れます
- ワイヤーディバイダー

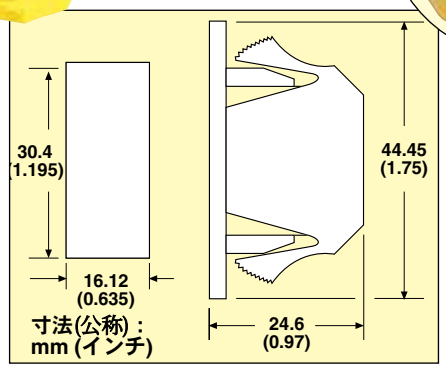

ご注意: ジャックは150～180℃の間でわずかに変色する可能性がありますが、電気的特性に影響しません。

ご注文：ANSIカラーコード。IECカラーコードについてはお問い合わせください。

熱電対コード†	コネクターとともに使用される熱電対のタイプ	コネクターに使用される補償合金 +	コネクターに使用される補償合金 −	本体色	型番(メス)
K	CHROMEGA®-ALOMEGA®	CHROMEGA®	ALOMEGA®	黄色	UPJ-K-F/SPJ-K-F
T	銅-コンスタンタン	銅	コンスタンタン	青	UPJ-T-F/SPJ-T-F
J	鉄-コンスタンタン	鉄	コンスタンタン	黒	UPJ-J-F/SPJ-J-F
E	CHROMEGA®-コンスタンタン	CHROMEGA®	コンスタンタン	紫	UPJ-E-F/SPJ-E-F
R/S	Pt/13% Rh-Pt	銅	RNX/SNX	緑	UPJ-R/S-F/SPJ-R/S-F
U	非補償	銅	銅	白	UPJ-U-F/SPJ-U-F
N	OMEGALLOY®	OMEGA-P®	OMEGA-N®	オレンジ	UPJ-N-F/SPJ-N-F

OMEGALLOY®は一般的にニクロシル-ニシルとして知られています。
†K、T、J、E、R、S、および B はANSI 指定です。ANSIカラーモデルを示します。
注： タイプU (非補償型) コネクターはタイプB熱電対 (Pt/6%Rh-Pt/30%Rh) とともに使用されます。
*注文例： **UPJ-K-F**、タイプK汎用パネルジャック、CHROMEGA®-ALOMEGA®メス型コネクター用。*

SIRT-1
取り外しツール

取り付けられたコネクターをすぐに取り外すを要求されるを必要とする大量ユーザーには、SIRT-1取り外しツールは欠かせません。密集したパネルでも簡単に操作可能なこのツールは、すべてのスプリングクリップを圧縮し、背面からUPJをパネルから押し出すことを可能にします。

IECカラーコード
Kタイプ(緑): UPJ-KI-F
Tタイプ(茶): UPJ-TI-F

販売: 株式会社パシフィック　テクノロジー　〒273-0005千葉県船橋市本町6-18-5アサヒ船橋ビル602
TEL: 047-426-1650　FAX: 047-426-1652　E-mail: sales@pac-tech.com　ホームページ: www.pac-tech.com

ご注意:記載の仕様等はご通知無く変更されます。2017.3.1